CONFIGURAÇÕES PARA PLOTAGEM	COR	ESP. PLOT
	RED	0,1
	YELLOW	0,2
	GREEN	0,3
	CYAN	0,4
	BLUE	0,5
	MAGENTA	0,6
	255	0,1
PRETO		
COLORIDO	10 a 254	0,1

ESTE DESENHO É DE PROPRIEDADE DA PRECON PRÉ-FABRICADOS NÃO PODENDO SER COPIADO PARCIAL OU TOTALMENTE, NEM CEDIDO A TERCEIROS SEM A PRÉVIA AUTORIZAÇÃO.

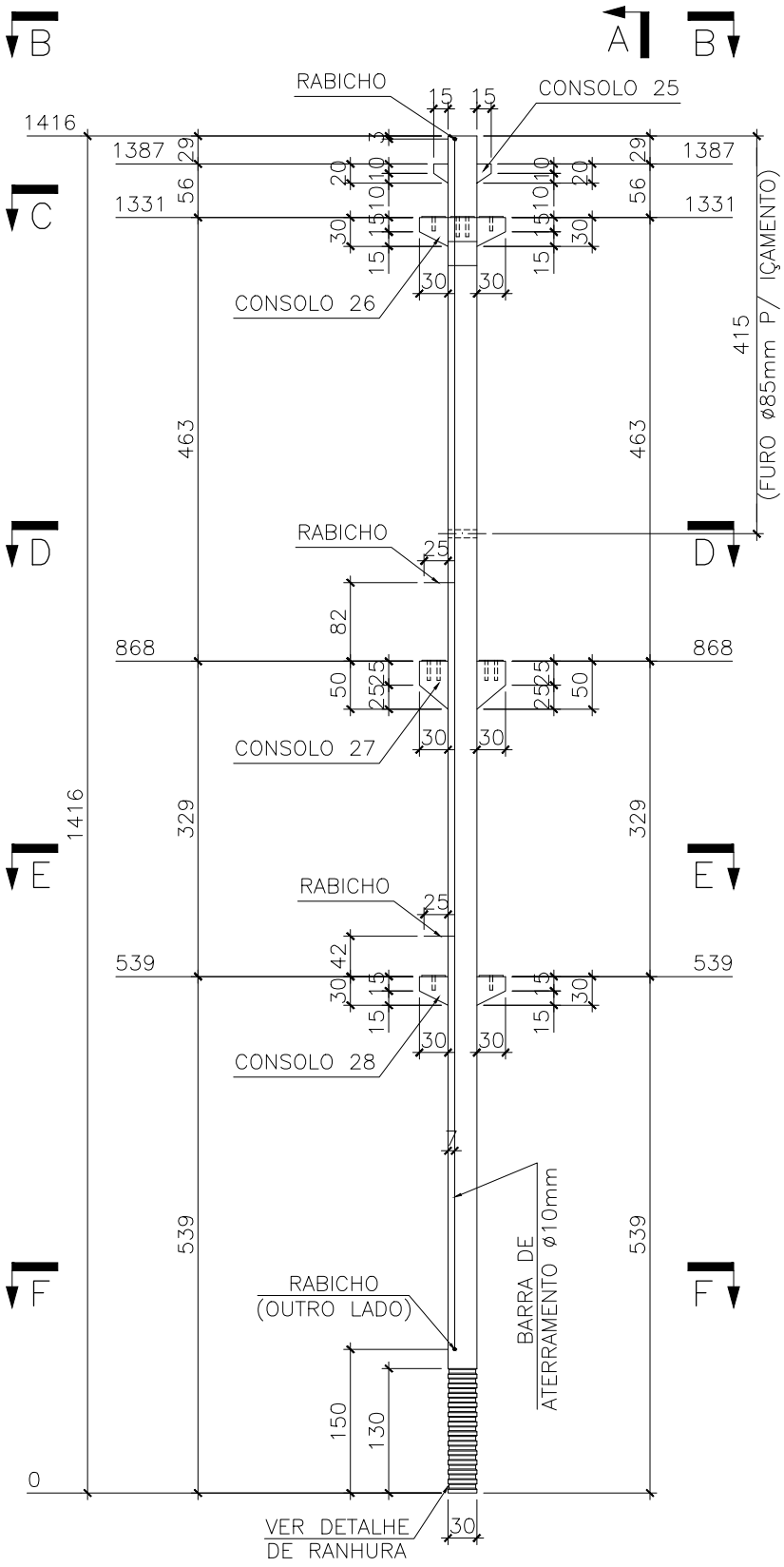

ELEVAÇÃO A

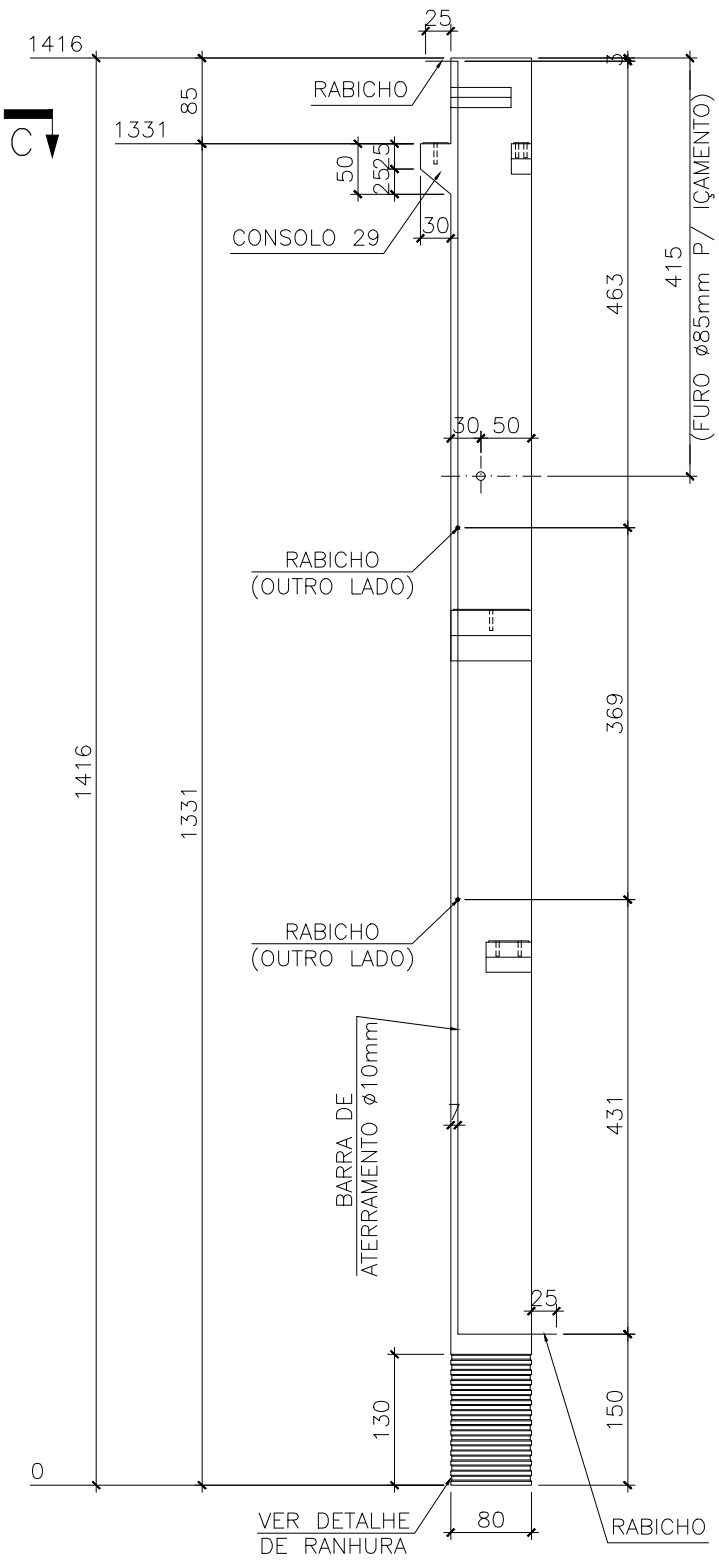

VISTA A–A

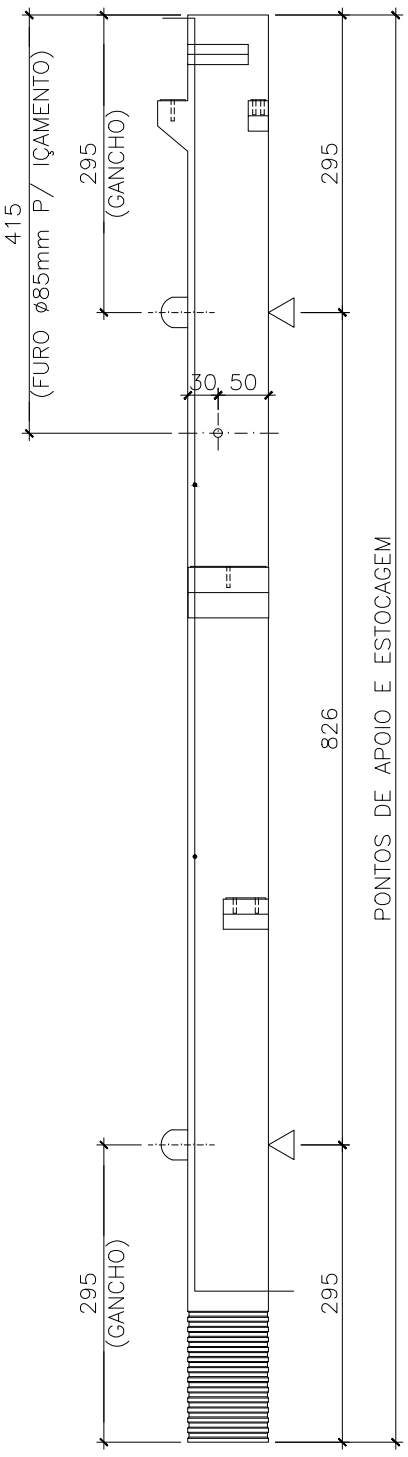

DETALHE P/ DESFORMA E ESTOCAGEM

REV.	DATA	DESCRIÇÃO	DES.	VISTO
1	11/07/2025	REVISÃO NA ARMAÇÃO	SABRINA	KARLA
0	07/07/2025	EMISSÃO INICIAL	SABRINA	KARLA

NOTAS:

1–MEDIDAS EM CENTÍMETRO, EXCETO ONDE INDICADO.

2–CONCRETO fck ≥ 45 MPa.

3–VOLUME DE CONCRETO = 3.659 m3 ≈ 8783 Kgf.

4–PESO DA PEÇA = 9296 Kgf.

5–PARA ARMAÇÃO VER PEC24–2025–357.

PRECON® PRÉ-FABRICADOS

TÍTULO:	FORMA P11(1X)=P12(1X) 30x80x1416
CLIENTE:	CROMA ESTACIONAMENTO S.A
OBRA:	EDIFICAÇÃO COMERCIAL
LOCAL:	CONTAGEM – MG

DESENHO:	PROJETO:	ESCALA:	DATA:	DESENHO Nº:	REV.	FOLHA:
SABRINA	ISNAR	S/ESCALA	07/07/2025	PEC024–2025–356	1	1/2

CONFERIDO:	RESP. TÉCNICO/CREA:
KARLA	ANTÔNIO R. CABRAL CREA:16.799/D

CONFIGURAÇÕES PARA PLOTAGEM	COR	ESP. PLOT
	10 a 254	0,1
	255	0,1
	MAGENTA	0,6
	BLUE	0,5
	CYAN	0,4
	GREEN	0,3
	YELLOW	0,2
	RED	0,1
COLORIDO		0,1 0,1 0,1 0,1 0,1 0,1 0,1 0,1 0,1
PRETO		0,1

ESTE DESENHO É DE PROPRIEDADE DA PRECON PRÉ-FABRICADOS NÃO PODENDO SER COPIADO PARCIAL OU TOTALMENTE, NEM CEDIDO A TERCEIROS SEM A PRÉVIA AUTORIZAÇÃO.

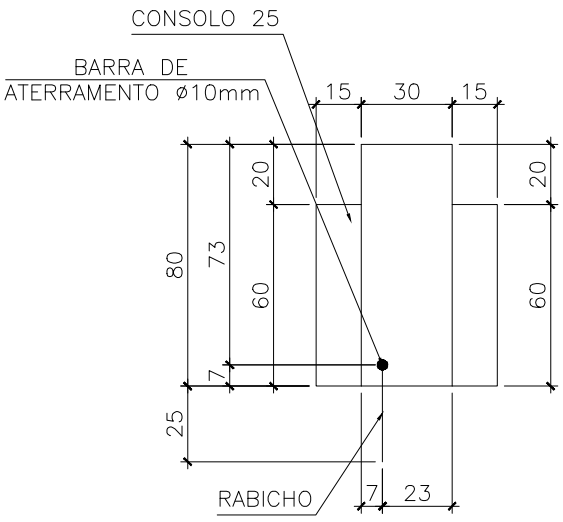

VISTA B-B

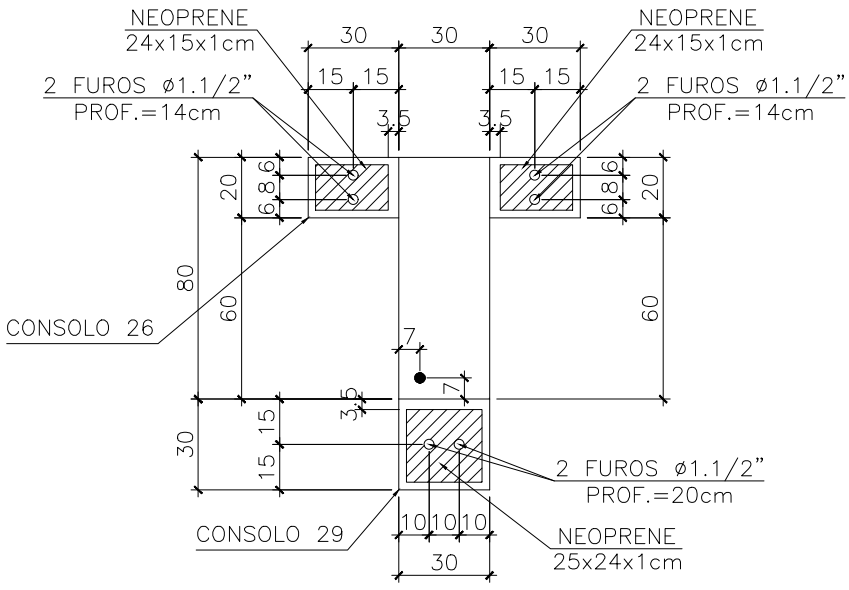

CORTE C-C

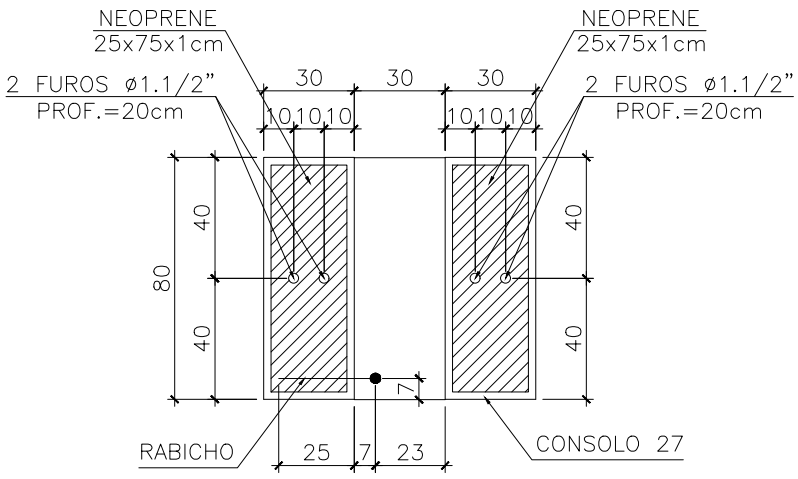

CORTE D-D

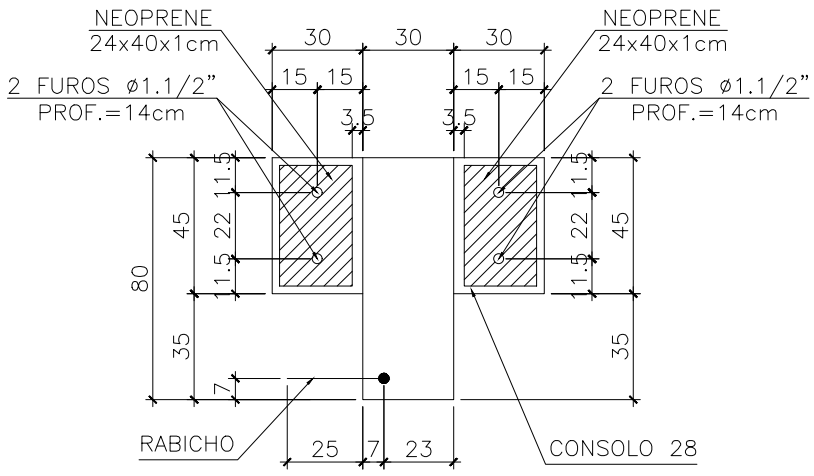

CORTE E-E

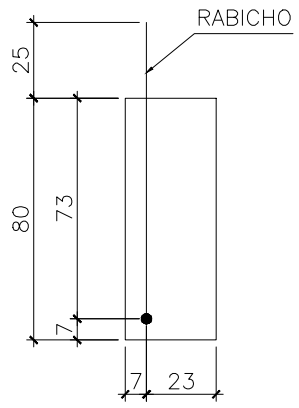

CORTE F-F

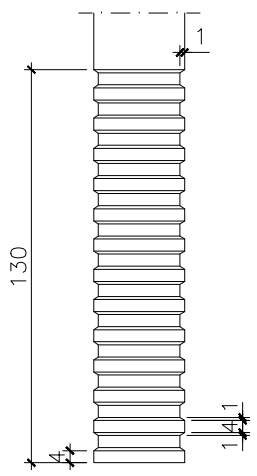

DETALHE RANHURA DO PILAR

REV.	DATA	DESCRIÇÃO	DES.	VISTO
1	11/07/2025	REVISÃO NA ARMAÇÃO	SABRINA	KARLA
0	07/07/2025	EMISSÃO INICIAL	SABRINA	KARLA

NOTAS:

1-PARA NOTAS VER FOLHA 1/2.

PRECON® PRÉ-FABRICADOS

TÍTULO: FORMA P11(1X)=P12(1X) 30x80x1416

CLIENTE: CROMA ESTACIONAMENTO S.A

OBRA: EDIFICAÇÃO COMERCIAL

LOCAL: CONTAGEM - MG

DESENHO:	PROJETO:	ESCALA:	DATA:	DESENHO Nº:	REV.	FOLHA:
SABRINA	ISNAR	S/ESCALA	07/07/2025	PEC024-2025-356	1	2/2

CONFERIDO: KARLA

RESP. TÉCNICO/CREA: ANTÔNIO R. CABRAL CREA:16.799/D

CONFIGURAÇÕES PARA PLOTAGEM										
COR	RED	YELLOW	GREEN	CYAN	BLUE	MAGENTA	255	10 a 254		
ESP. PLOT	0,1	0,2	0,3	0,4	0,5	0,6	0,1	0,1	0,1	0,1	0,1	0,1	0,1	0,1	0,1
	PRETO							COLORIDO							

ESTE DESENHO É DE PROPRIEDADE DA PRECON PRÉ-FABRICADOS NÃO PODENDO SER COPIADO PARCIAL OU TOTALMENTE, NEM CEDIDO A TERCEIROS SEM A PRÉVIA AUTORIZAÇÃO.

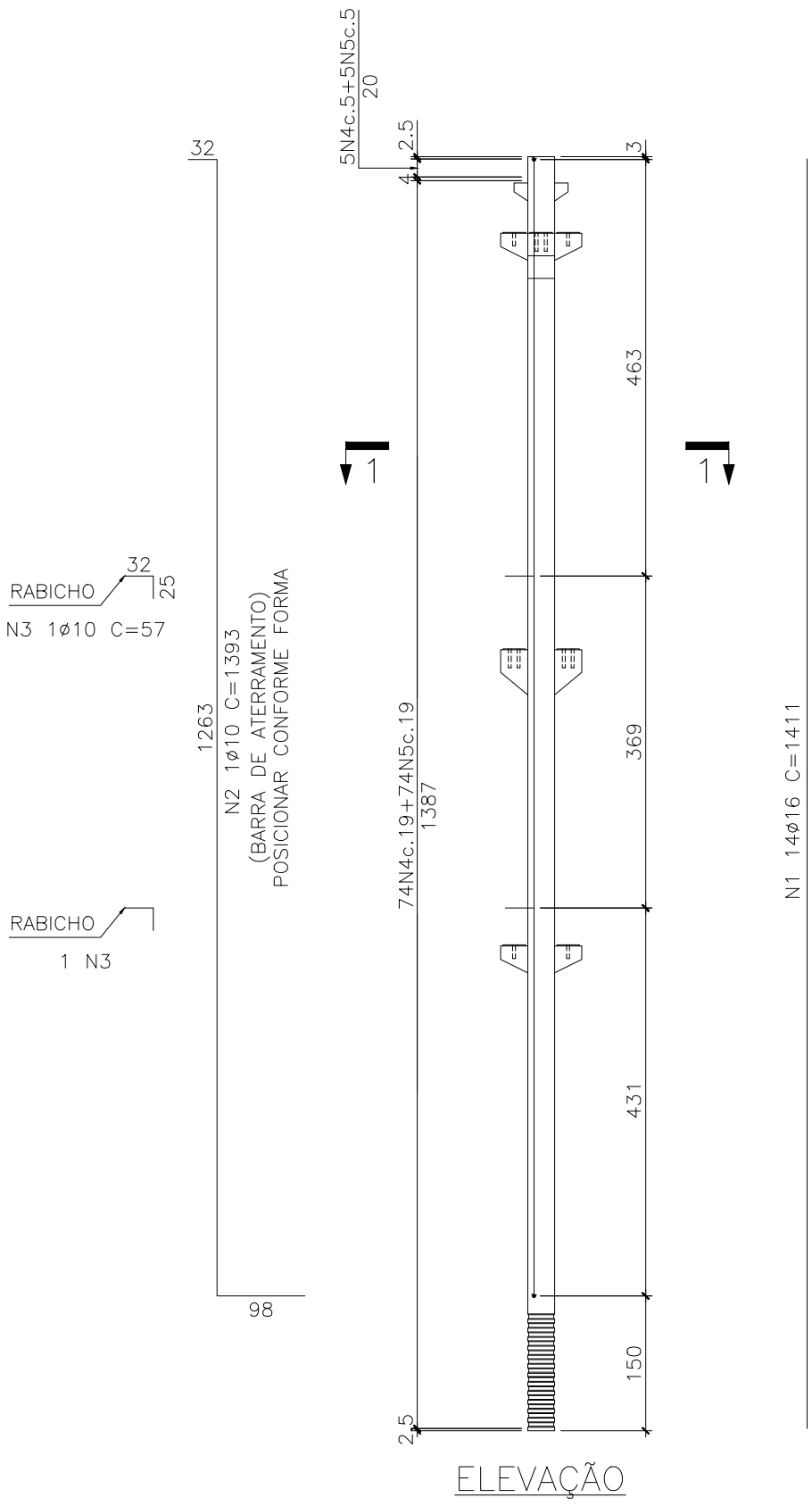

ELEVAÇÃO

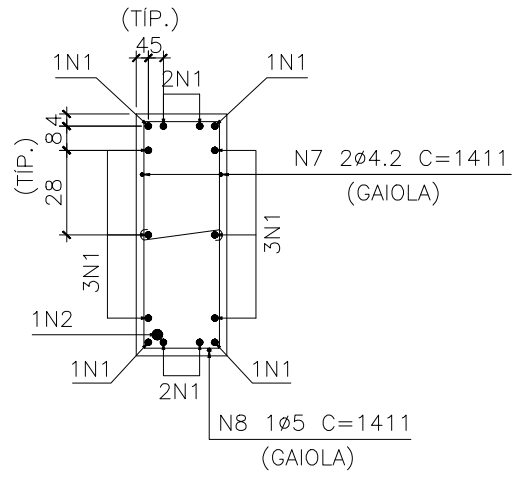

CORTE 1–1

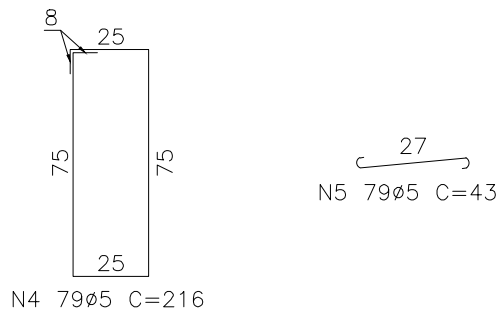

LISTA DE FERROS					
POS.	AÇO	Ø	QUANT	UNIT.	TOT.(m)
1	CA50	16	14	1411	197.54
2	CA50	10	1	1393	13.93
3	CA50	10	2	57	1.14
4	CA60	5	79	216	170.64
5	CA60	5	79	43	33.97
6	ASTMA36	1”	2	255	5.10
7	CA60	4.2	2	1411	28.22
8	CA60	5	1	1411	14.11

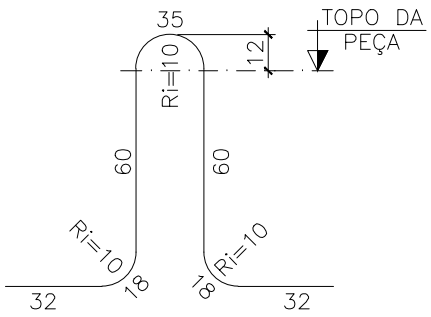

N6 2ø1” C=255 (ASTM–A36)

DETALHE DO GANCHO

RESUMO DE AÇO				
TIPO	Ø	COMP.(m)	Kg/m	PESO(kg)
CA60	4.2	28.22	0.109	3.08
CA60	5.0	218.72	0.154	33.68
CA50	10.0	15.07	0.617	9.30
CA50	16.0	197.54	1.578	311.72
ASTMA36	1”	5.10	3.980	20.30
PESO TOTAL (kg)				378.07

REV.	DATA	DESCRIÇÃO	DES.	VISTO
1	11/07/2025	INCLUSÃO DO GRAMPO NO CORTE 1–1	SABRINA	KARLA
0	07/07/2025	EMISSÃO INICIAL	SABRINA	KARLA

NOTAS:

1–MEDIDAS EM CENTÍMETRO, BITOLAS EM MILÍMETROS.
2–CONCRETO fck ≥ 45 MPa.
3–VOLUME DE CONCRETO = 3.659 m3 ≈ 8783 Kgf.
4–PESO DA PEÇA = 9296 Kgf.
5–LIBERAÇÃO P/ DESFORMA fcj ≥ 20 MPa.
6–FORÇA DE PROTENSÃO P/ ø – = – t/c.
7–LIBERAÇÃO DA PROTENSÃO fcj ≥ – MPa.
8–COBRIMENTO DA ARMAÇÃO = 2.5 cm.
9–COMPLEXIDADE = –

PRECON® PRÉ-FABRICADOS

TÍTULO: ARMAÇÃO P11(1X)=P12(1X) 30x80x1416

CLIENTE: CROMA ESTACIONAMENTO S.A

OBRA: EDIFICAÇÃO COMERCIAL
LOCAL: CONTAGEM – MG

DESENHO:	PROJETO:	ESCALA:	DATA:	DESENHO Nº:	REV.	FOLHA:
SABRINA	ISNAR	S/ESCALA	07/07/2025	PEC024–2025–357	1	1/5

CONFERIDO: KARLA
RESP. TÉCNICO/CREA: ANTÔNIO R. CABRAL CREA:16.799/D

CONFIGURAÇÕES PARA PLOTAGEM	COR	ESP. PLOT
	RED	0,1
	YELLOW	0,2
	GREEN	0,3
	CYAN	0,4
	BLUE	0,5
	MAGENTA	0,6
	255	0,1
PRETO		
COLORIDO	10 a 254	0,1 0,1 0,1 0,1 0,1 0,1 0,1 0,1 0,1

ESTE DESENHO É DE PROPRIEDADE DA PRECON PRÉ-FABRICADOS NÃO PODENDO SER COPIADO PARCIAL OU TOTALMENTE, NEM CEDIDO A TERCEIROS SEM A PRÉVIA AUTORIZAÇÃO.

CONSOLO 29 – (1x)

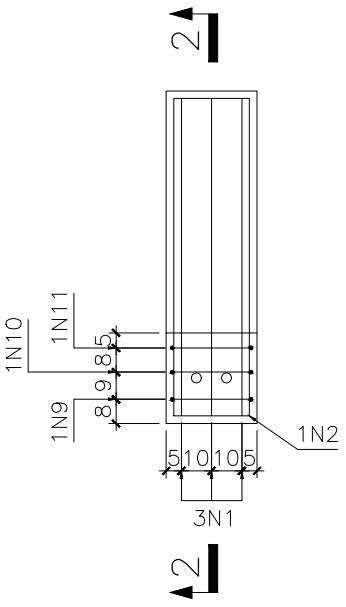

PLANTA

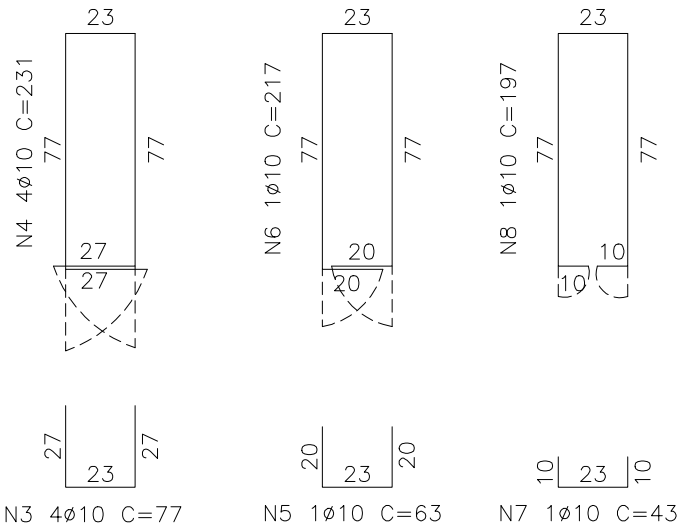

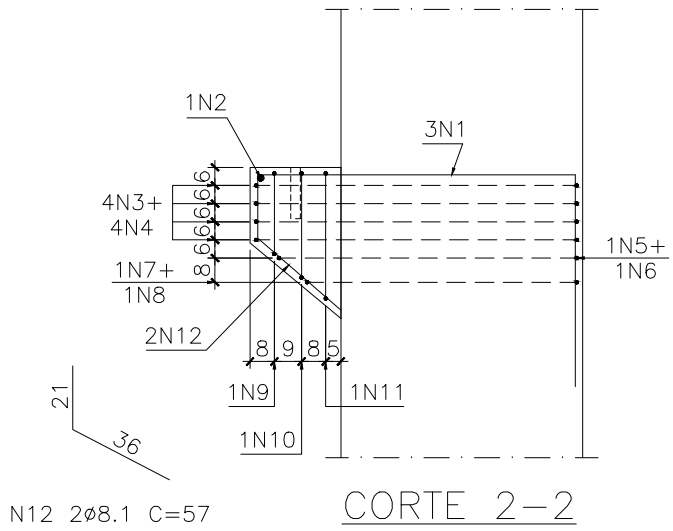

CORTE 2–2

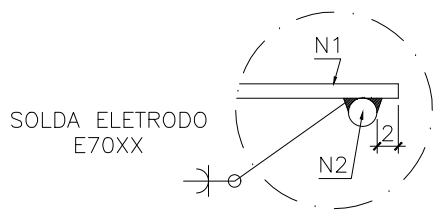

DETALHE DA SOLDA

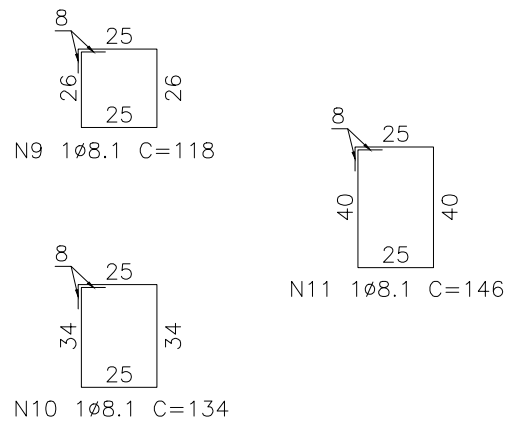

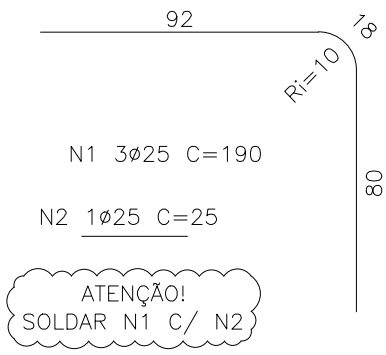

CONSOLO 25 – (1x)

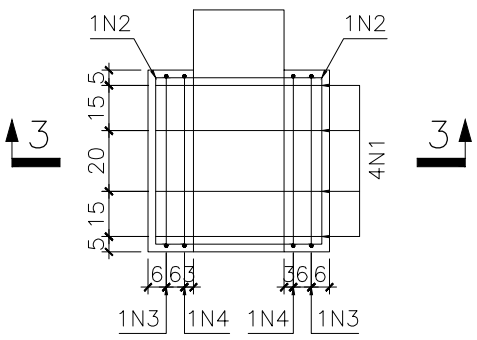

PLANTA

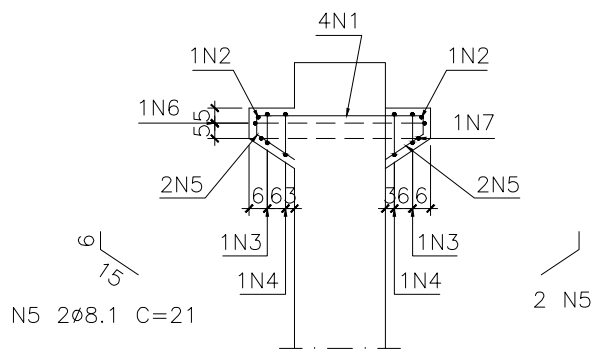

CORTE 3–3

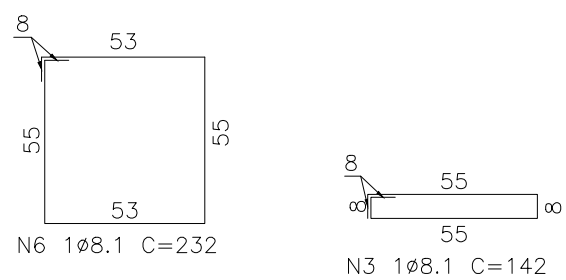

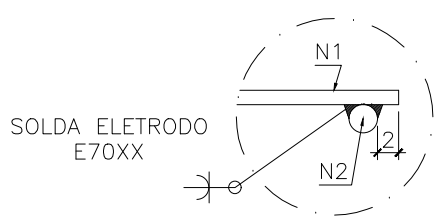

DETALHE DA SOLDA

N1 4ø12.5 C=55

N2 2ø12.5 C=55

ATENÇÃO!
SOLDAR N1 C/ N2

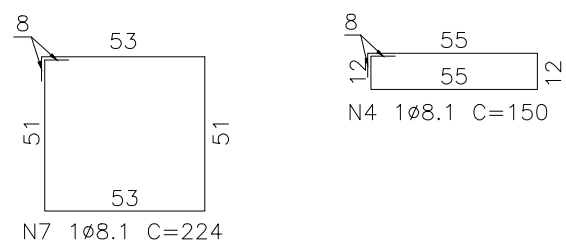

REV.	DATA	DESCRIÇÃO	DES.	VISTO
1	11/07/2025	REVISÃO NA FOLHA 1/5	SABRINA	KARLA
0	07/07/2025	EMISSÃO INICIAL	SABRINA	KARLA

NOTAS:

1–MEDIDAS EM CENTÍMETRO, EXCETO ONDE INDICADO.

2–P/ CONSOLO 29: N MÁX = 45000 Kgf.

3–P/ CONSOLO 25: N MÁX = 15000 Kgf.

4–COBRIMENTO DA ARMAÇÃO = 2,5 cm.

PRECON® PRÉ-FABRICADOS

TÍTULO: ARMAÇÃO P11(1X)=P12(1X) 30x80x1416

CLIENTE: CROMA ESTACIONAMENTO S.A

OBRA: EDIFICAÇÃO COMERCIAL

LOCAL: CONTAGEM – MG

DESENHO:	PROJETO:	ESCALA:	DATA:	DESENHO Nº:	REV.	FOLHA:
SABRINA	ISNAR	S/ESCALA	07/07/2025	PEC024-2025-357	1	2/5

CONFERIDO: KARLA

RESP. TÉCNICO/CREA: ANTÔNIO R. CABRAL CREA:16.799/D

CONFIGURAÇÕES PARA PLOTAGEM	COR	ESP. PLOT
	RED	0,1
	YELLOW	0,2
	GREEN	0,3
	CYAN	0,4
	BLUE	0,5
	MAGENTA	0,6
	255	0,1
	PRETO	
	10 a 254	0,1
	COLORIDO	0,1

ESTE DESENHO É DE PROPRIEDADE DA PRECON PRÉ-FABRICADOS NÃO PODENDO SER COPIADO PARCIAL OU TOTALMENTE, NEM CEDIDO A TERCEIROS SEM A PRÉVIA AUTORIZAÇÃO.

CONSOLO 26 – (1x)

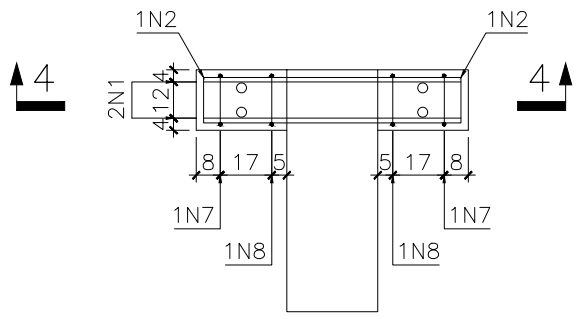

PLANTA

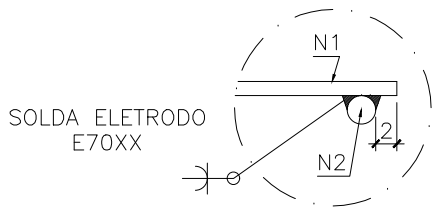

DETALHE DA SOLDA

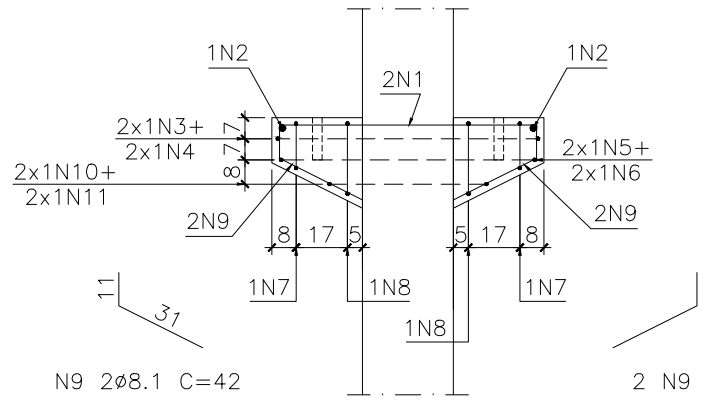

CORTE 4–4

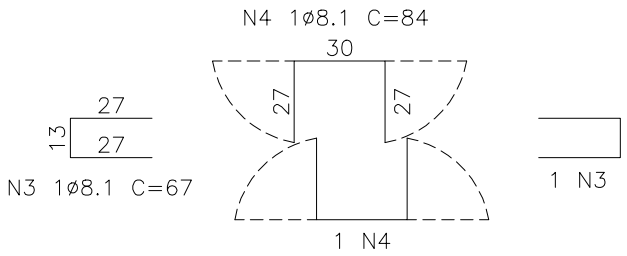

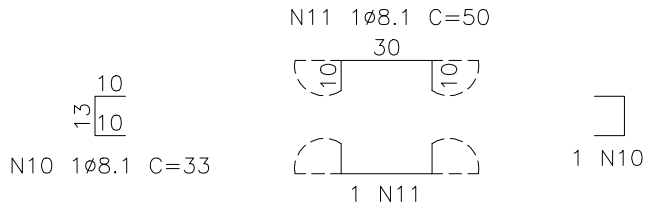

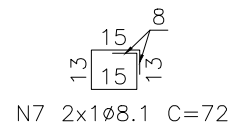

N1 2ø16 C=85

N2 2ø16 C=15

ATENÇÃO!
SOLDAR N1 C/ N2

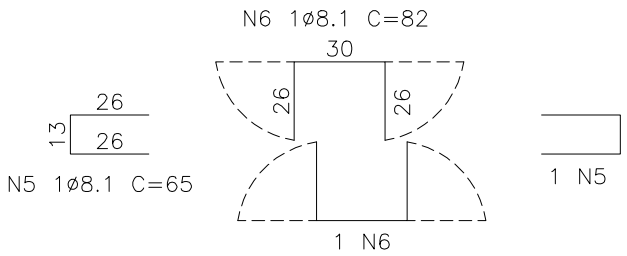

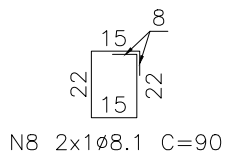

CONSOLO 27 – (1x)

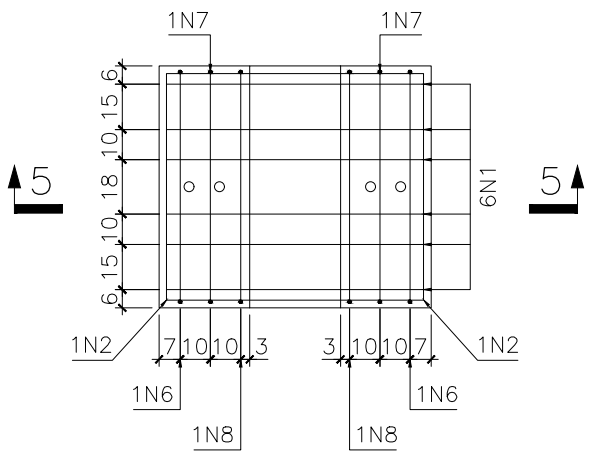

PLANTA

ATENÇÃO!
ESTE CONSOLO DEVE SER
FEITO MONOLÍTICO!

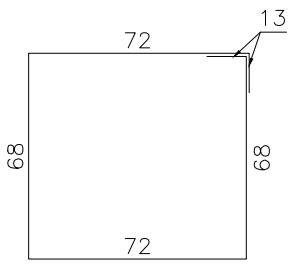

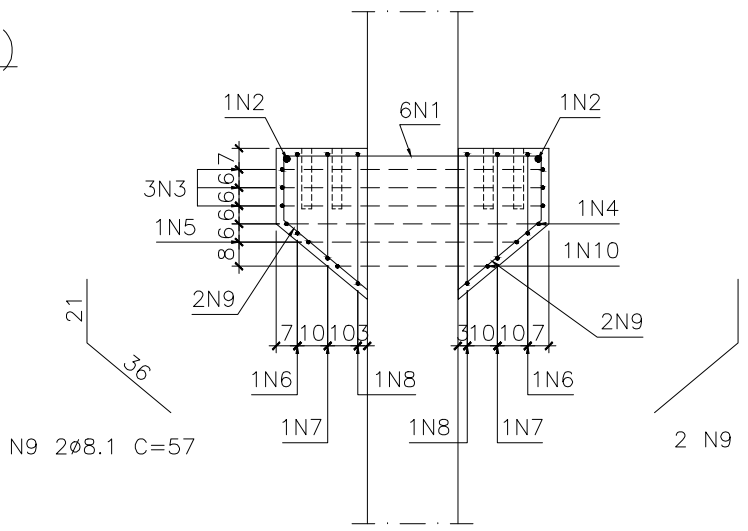

CORTE 5–5

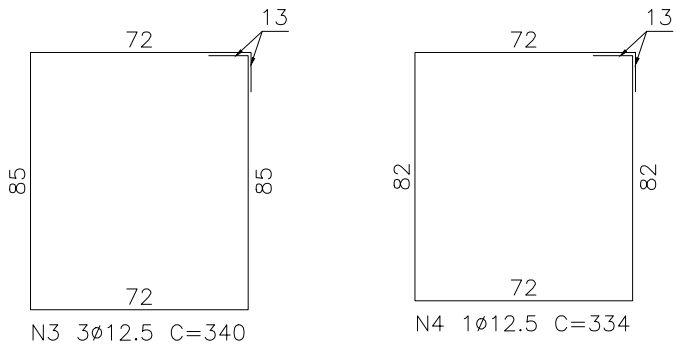

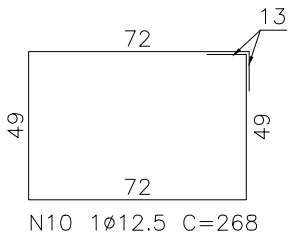

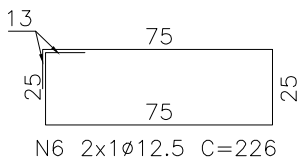

N1 6ø25 C=85

N2 2ø25 C=75

ATENÇÃO!
SOLDAR N1 C/ N2

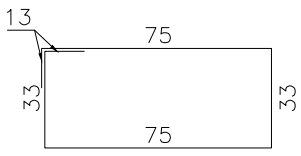

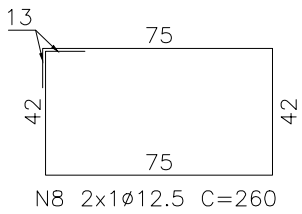

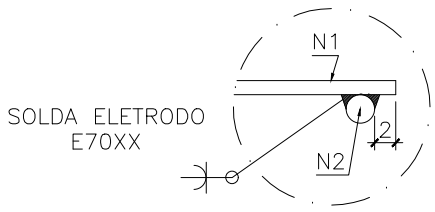

DETALHE DA SOLDA

REV.	DATA	DESCRIÇÃO	DES.	VISTO
1	11/07/2025	REVISÃO NA FOLHA 1/5	SABRINA	KARLA
0	07/07/2025	EMISSÃO INICIAL	SABRINA	KARLA

NOTAS:

1–MEDIDAS EM CENTÍMETRO, EXCETO ONDE INDICADO.

2–P/ CONSOLO 26: N MÁX = 9000 Kgf.

3–P/ CONSOLO 27: N MÁX = 120000 Kgf.

4–COBRIMENTO DA ARMAÇÃO = 2,5 cm.

PRECON PRÉ-FABRICADOS

TÍTULO: ARMAÇÃO
P11(1X)=P12(1X)
30x80x1416

CLIENTE: CROMA ESTACIONAMENTO S.A

OBRA: EDIFICAÇÃO COMERCIAL
LOCAL: CONTAGEM – MG

DESENHO:	PROJETO:	ESCALA:	DATA:	DESENHO Nº:	REV.	FOLHA:
SABRINA	ISNAR	S/ESCALA	07/07/2025	PEC024-2025-357	1	3/5

CONFERIDO: KARLA

RESP. TÉCNICO/CREA: ANTÔNIO R. CABRAL CREA:16.799/D

CONFIGURAÇÕES PARA PLOTAGEM	COR	ESP. PLOT
	RED	0,1
	YELLOW	0,2
	GREEN	0,3
	CYAN	0,4
	BLUE	0,5
	MAGENTA	0,6
	255	0,1
PRETO		
COLORIDO	10 a 254	0,1 0,1 0,1 0,1 0,1 0,1 0,1 0,1 0,1

ESTE DESENHO É DE PROPRIEDADE DA PRECON PRÉ-FABRICADOS NÃO PODENDO SER COPIADO PARCIAL OU TOTALMENTE, NEM CEDIDO A TERCEIROS SEM A PRÉVIA AUTORIZAÇÃO.

CONSOLO 28 – (1x)

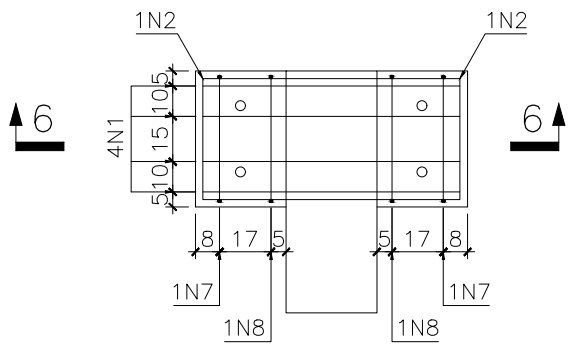

PLANTA

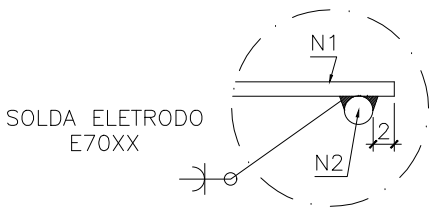

DETALHE DA SOLDA

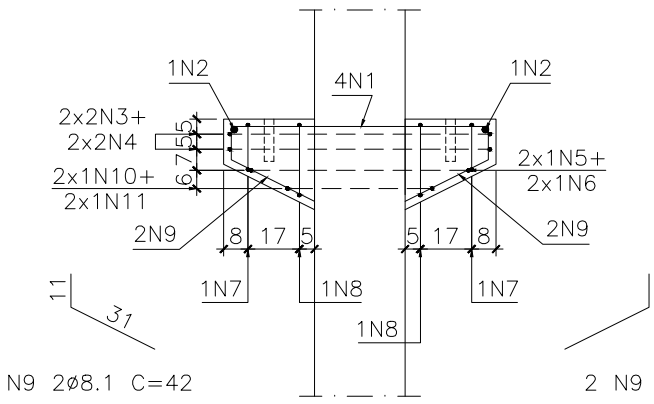

CORTE 6–6

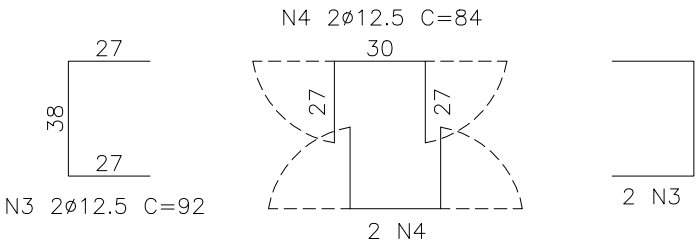

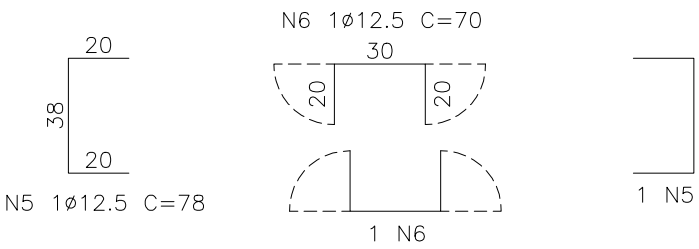

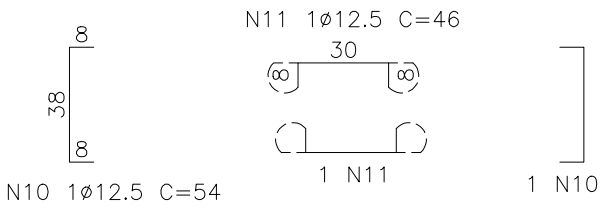

N1 4ø20 C=85

N2 2ø20 C=40

ATENÇÃO!
SOLDAR N1 C/ N2

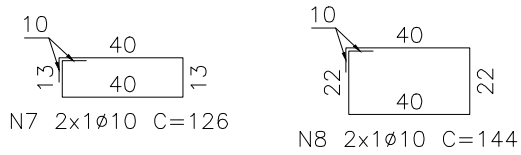

REV.	DATA	DESCRIÇÃO	DES.	VISTO
1	11/07/2025	REVISÃO NA FOLHA 1/5	SABRINA	KARLA
0	07/07/2025	EMISSÃO INICIAL	SABRINA	KARLA

NOTAS:

1–MEDIDAS EM CENTÍMETRO, EXCETO ONDE INDICADO.

2–P/ CONSOLO 28: N MÁX = 33000 Kgf.

3–COBRIMENTO DA ARMAÇÃO = 2,5 cm.

PRECON® PRÉ-FABRICADOS

TÍTULO: ARMAÇÃO P11(1X)=P12(1X) 30x80x1416

CLIENTE: CROMA ESTACIONAMENTO S.A

OBRA: EDIFICAÇÃO COMERCIAL

LOCAL: CONTAGEM – MG

DESENHO:	PROJETO:	ESCALA:	DATA:	DESENHO Nº:	REV.	FOLHA:
SABRINA	ISNAR	S/ESCALA	07/07/2025	PEC024-2025-357	1	4/5

CONFERIDO:	RESP. TÉCNICO/CREA:
KARLA	ANTÔNIO R. CABRAL CREA:16.799/D

CONFIGURAÇÕES PARA PLOTAGEM	COR	ESP. PLOT
	RED	0,1
	YELLOW	0,2
	GREEN	0,3
	CYAN	0,4
	BLUE	0,5
	MAGENTA	0,6
	255	0,1
PRETO		
COLORIDO	10 a 254	0,1 0,1 0,1 0,1 0,1 0,1 0,1 0,1 0,1

ESTE DESENHO É DE PROPRIEDADE DA PRECON PRÉ-FABRICADOS NÃO PODENDO SER COPIADO PARCIAL OU TOTALMENTE, NEM CEDIDO A TERCEIROS SEM A PRÉVIA AUTORIZAÇÃO.

LISTA DE FERROS CONSOLO 29-A (1x)

POS.	CÓD.	Ø	QUANT	UNIT.	TOT.(m)
1	CA50	25	3	190	5.70
2	CA50	25	1	25	0.25
3	CA50	10	4	77	3.08
4	CA50	10	4	231	9.24
5	CA50	10	1	63	0.63
6	CA50	10	1	217	2.17
7	CA50	10	1	43	0.43
8	CA50	10	1	197	1.97
9	CA60	8	1	118	1.18
10	CA60	8	1	134	1.34
11	CA60	8	1	146	1.46
12	CA60	8	2	57	1.14

RESUMO DE AÇO

TIPO	Ø	COMP.(m)	Kg/m	PESO(kg)
CA60	8.1	5.12	0.395	2.02
CA50	10.0	17.52	0.617	10.81
CA50	25.0	5.95	3.853	22.93
PESO TOTAL (kg)				35.76

LISTA DE FERROS CONSOLO 25-B (1x)

POS.	CÓD.	Ø	QUANT	UNIT.	TOT.(m)
1	CA50	12.5	4	55	2.20
2	CA50	12.5	2	55	1.10
3	CA60	8	1	142	1.42
4	CA60	8	1	150	1.50
5	CA60	8	4	21	0.84
6	CA60	8	1	232	2.32
7	CA60	8	1	224	2.24

RESUMO DE AÇO

TIPO	Ø	COMP.(m)	Kg/m	PESO(kg)
CA60	8.1	8.32	0.395	3.29
CA50	12.5	3.30	0.963	3.18
PESO TOTAL (kg)				6.46

LISTA DE FERROS CONSOLO 26-C (1x)

POS.	CÓD.	Ø	QUANT	UNIT.	TOT.(m)
1	CA50	16	2	85	1.70
2	CA50	16	2	15	0.30
3	CA60	8	2	67	1.34
4	CA60	8	2	84	1.68
5	CA60	8	2	65	1.30
6	CA60	8	2	82	1.64
7	CA60	8	2	72	1.44
8	CA60	8	2	90	1.80
9	CA60	8	4	42	1.68
10	CA60	8	2	33	0.66
11	CA60	8	2	50	1.00

RESUMO DE AÇO

TIPO	Ø	COMP.(m)	Kg/m	PESO(kg)
CA60	8.1	12.54	0.395	4.95
CA50	16.0	2.00	1.578	3.16
PESO TOTAL (kg)				8.11

LISTA DE FERROS CONSOLO 27-D (1x)

POS.	CÓD.	Ø	QUANT	UNIT.	TOT.(m)
1	CA50	25	6	85	5.10
2	CA50	25	2	75	1.50
3	CA50	12.5	3	340	10.20
4	CA50	12.5	1	334	3.34
5	CA50	12.5	1	306	3.06
6	CA50	12.5	2	226	4.52
7	CA50	12.5	2	242	4.84
8	CA50	12.5	2	260	5.20
9	CA60	8	4	57	2.28
10	CA50	12.5	1	268	2.68

RESUMO DE AÇO

TIPO	Ø	COMP.(m)	Kg/m	PESO(kg)
CA60	8.1	2.28	0.395	0.90
CA50	12.5	33.84	0.963	32.59
CA50	25.0	6.60	3.853	25.43
PESO TOTAL (kg)				58.92

LISTA DE FERROS CONSOLO 28-E (1x)

POS.	CÓD.	Ø	QUANT	UNIT.	TOT.(m)
1	CA50	20	4	85	3.40
2	CA50	20	2	40	0.80
3	CA50	12.5	4	92	3.68
4	CA50	12.5	4	84	3.36
5	CA50	12.5	2	78	1.56
6	CA50	12.5	2	70	1.40
7	CA50	10	2	126	2.52
8	CA50	10	2	144	2.88
9	CA60	8	4	42	1.68
10	CA50	12.5	2	54	1.08
11	CA50	12.5	2	46	0.92

RESUMO DE AÇO

TIPO	Ø	COMP.(m)	Kg/m	PESO(kg)
CA60	8.1	1.68	0.395	0.66
CA50	10.0	5.40	0.617	3.33
CA50	12.5	12.00	0.963	11.56
CA50	20.0	4.20	2.466	10.36
PESO TOTAL (kg)				25.91

REV.	DATA	DESCRIÇÃO	DES.	VISTO
1	11/07/2025	REVISÃO NA FOLHA 1/5	SABRINA	KARLA
0	07/07/2025	EMISSÃO INICIAL	SABRINA	KARLA

NOTAS:

1-PARA NOTAS VER FOLHA 1/5.

PRECON PRÉ-FABRICADOS

TÍTULO: ARMAÇÃO P11(1X)=P12(1X) 30x80x1416

CLIENTE: CROMA ESTACIONAMENTO S.A

OBRA: EDIFICAÇÃO COMERCIAL

LOCAL: CONTAGEM - MG

DESENHO:	PROJETO:	ESCALA:	DATA:	DESENHO Nº:	REV.	FOLHA:
SABRINA	ISNAR	S/ESCALA	07/07/2025	PEC024-2025-357	1	5/5

CONFERIDO: KARLA

RESP. TÉCNICO/CREA: ANTÔNIO R. CABRAL CREA:16.799/D